男子個人戦（BS）

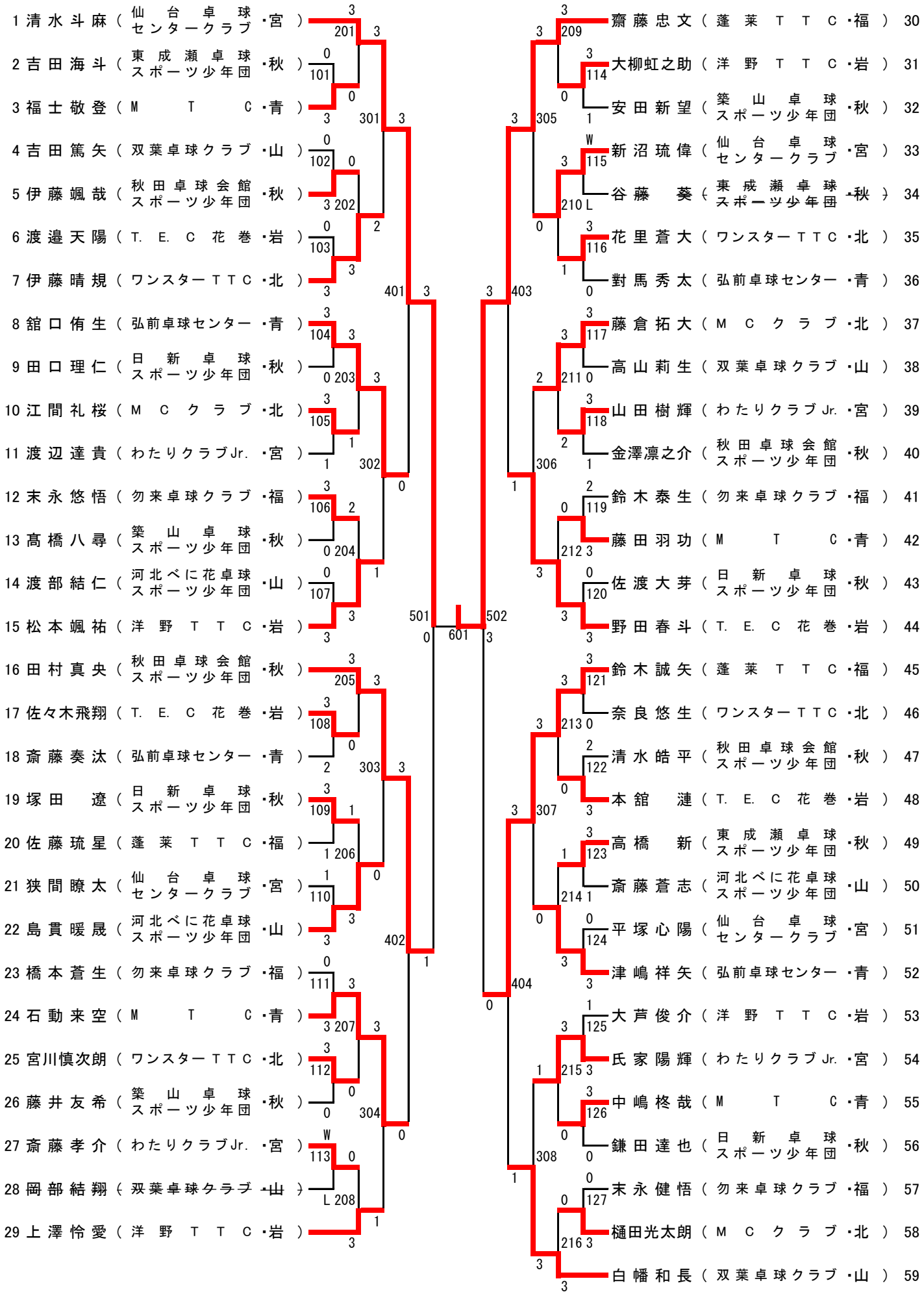
1 清水斗麻（仙台卓球センタークラブ・宮）
2 吉田海斗（東成瀬卓球スポーツ少年団・秋）
3 福士敬登（MTC・青）
4 吉田篤矢（双葉卓球クラブ・山）
5 伊藤颯哉（秋田卓球会館スポーツ少年団・秋）
6 渡邉天陽（T.E.C花巻・岩）
7 伊藤晴規（ワンスターTTC・北）
8 舘口侑生（弘前卓球センター・青）
9 田口理仁（日新卓球スポーツ少年団・秋）
10 江間礼桜（MCクラブ・北）
11 渡辺達貴（わたりクラブJr.・宮）
12 末永悠悟（勿来卓球クラブ・福）
13 髙橋八尋（築山卓球スポーツ少年団・秋）
14 渡部結仁（河北べに花卓球スポーツ少年団・山）
15 松本颯祐（洋野TTC・岩）
16 田村真央（秋田卓球会館スポーツ少年団・秋）
17 佐々木飛翔（T.E.C花巻・岩）
18 斎藤奏汰（弘前卓球センター・青）
19 塚田　遼（日新卓球スポーツ少年団・秋）
20 佐藤琉星（蓬莱TTC・福）
21 狭間瞭太（仙台卓球センタークラブ・宮）
22 島貫暖晟（河北べに花卓球スポーツ少年団・山）
23 橋本蒼生（勿来卓球クラブ・福）
24 石動来空（MTC・青）
25 宮川慎次朗（ワンスターTTC・北）
26 藤井友希（築山卓球スポーツ少年団・秋）
27 斎藤孝介（わたりクラブJr.・宮）
28 岡部結翔（双葉卓球クラブ・山）
29 上澤怜愛（洋野TTC・岩）
30 齋藤忠文（蓬莱TTC・福）
31 大柳虹之助（洋野TTC・岩）
32 安田新望（築山卓球スポーツ少年団・秋）
33 新沼琉偉（仙台卓球センタークラブ・宮）
34 谷藤　葵（東成瀬卓球スポーツ少年団・秋）
35 花里蒼大（ワンスターTTC・北）
36 對馬秀太（弘前卓球センター・青）
37 藤倉拓大（MCクラブ・北）
38 高山莉生（双葉卓球クラブ・山）
39 山田樹輝（わたりクラブJr.・宮）
40 金澤凛之介（秋田卓球会館スポーツ少年団・秋）
41 鈴木泰生（勿来卓球クラブ・福）
42 藤田羽功（MTC・青）
43 佐渡大芽（日新卓球スポーツ少年団・秋）
44 野田春斗（T.E.C花巻・岩）
45 鈴木誠矢（蓬莱TTC・福）
46 奈良悠生（ワンスターTTC・北）
47 清水皓平（秋田卓球会館スポーツ少年団・秋）
48 本舘　漣（T.E.C花巻・岩）
49 高橋　新（東成瀬卓球スポーツ少年団・秋）
50 斎藤蒼志（河北べに花卓球スポーツ少年団・山）
51 平塚心陽（仙台卓球センタークラブ・宮）
52 津嶋祥矢（弘前卓球センター・青）
53 大芦俊介（洋野TTC・岩）
54 氏家陽輝（わたりクラブJr.・宮）
55 中嶋柊哉（MTC・青）
56 鎌田達也（日新卓球スポーツ少年団・秋）
57 末永健悟（勿来卓球クラブ・福）
58 樋田光太朗（MCクラブ・北）
59 白幡和長（双葉卓球クラブ・山）

女子個人戦（GS）

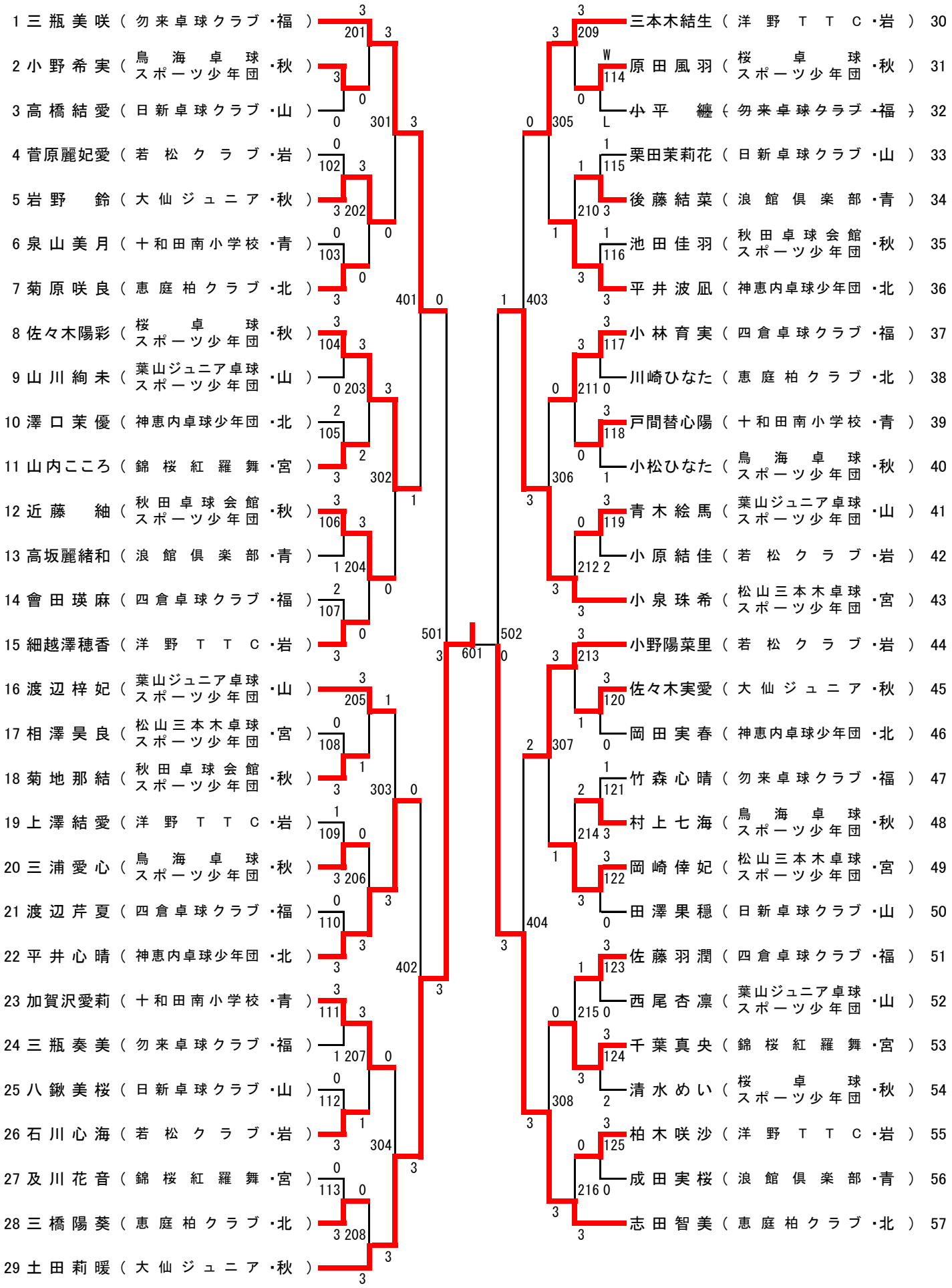
1 三瓶美咲（勿来卓球クラブ・福）
2 小野希実（鳥海卓球スポーツ少年団・秋）
3 高橋結愛（日新卓球クラブ・山）
4 菅原麗妃愛（若松クラブ・岩）
5 岩野　鈴（大仙ジュニア・秋）
6 泉山美月（十和田南小学校・青）
7 菊原咲良（恵庭柏クラブ・北）
8 佐々木陽彩（桜卓球スポーツ少年団・秋）
9 山川絢未（葉山ジュニア卓球スポーツ少年団・山）
10 澤口茉優（神恵内卓球少年団・北）
11 山内こころ（錦桜紅羅舞・宮）
12 近藤　紬（秋田卓球会館スポーツ少年団・秋）
13 高坂麗緒和（浪館倶楽部・青）
14 會田瑛麻（四倉卓球クラブ・福）
15 細越澤穂香（洋野ＴＴＣ・岩）
16 渡辺梓妃（葉山ジュニア卓球スポーツ少年団・山）
17 相澤昊良（松山三本木卓球スポーツ少年団・宮）
18 菊地那結（秋田卓球会館スポーツ少年団・秋）
19 上澤結愛（洋野ＴＴＣ・岩）
20 三浦愛心（鳥海卓球スポーツ少年団・秋）
21 渡辺芹夏（四倉卓球クラブ・福）
22 平井心晴（神恵内卓球少年団・北）
23 加賀沢愛莉（十和田南小学校・青）
24 三瓶奏美（勿来卓球クラブ・福）
25 八鍬美桜（日新卓球クラブ・山）
26 石川心海（若松クラブ・岩）
27 及川花音（錦桜紅羅舞・宮）
28 三橋陽葵（恵庭柏クラブ・北）
29 土田莉暖（大仙ジュニア・秋）
30 三本木結生（洋野ＴＴＣ・岩）
31 原田風羽（桜卓球スポーツ少年団・秋）
32 小平　纏（勿来卓球クラブ・福）
33 栗田茉莉花（日新卓球クラブ・山）
34 後藤結菜（浪館倶楽部・青）
35 池田佳羽（秋田卓球会館スポーツ少年団・秋）
36 平井波凪（神恵内卓球少年団・北）
37 小林育実（四倉卓球クラブ・福）
38 川崎ひなた（恵庭柏クラブ・北）
39 戸間替心陽（十和田南小学校・青）
40 小松ひなた（鳥海卓球スポーツ少年団・秋）
41 青木絵馬（葉山ジュニア卓球スポーツ少年団・山）
42 小原結佳（若松クラブ・岩）
43 小泉珠希（松山三本木卓球スポーツ少年団・宮）
44 小野陽菜里（若松クラブ・岩）
45 佐々木実愛（大仙ジュニア・秋）
46 岡田実春（神恵内卓球少年団・北）
47 竹森心晴（勿来卓球クラブ・福）
48 村上七海（鳥海卓球スポーツ少年団・秋）
49 岡崎倖妃（松山三本木卓球スポーツ少年団・宮）
50 田澤果穏（日新卓球クラブ・山）
51 佐藤羽潤（四倉卓球クラブ・福）
52 西尾杏凛（葉山ジュニア卓球スポーツ少年団・山）
53 千葉真央（錦桜紅羅舞・宮）
54 清水めい（桜卓球スポーツ少年団・秋）
55 柏木咲沙（洋野ＴＴＣ・岩）
56 成田実桜（浪館倶楽部・青）
57 志田智美（恵庭柏クラブ・北）
601